ZHUTECH

1000KG UP TO

8000 KG.

ลิฟต์ส่งสินค้า/ลิฟต์บรรทุก

เป็นลิฟต์ที่มีความยืดหยุ่นของขนาด และน้ำหนักบรรทุก สามารถเลือกน้ำหนักบรรทุกได้ถึง 8 ตัน รวมถึงสามารถทำตามขนาดที่ต้องการได้ (ขึ้นอยู่กับขนาดของช่องลิฟต์) เหมาะสำหรับใช้ในโรงงานอุตสาหกรรมเพื่อขนส่งสินค้าทั่วไป รวมถึงสินค้าที่มีน้ำหนักมากๆ

MACHINE ROOM FREIGHT

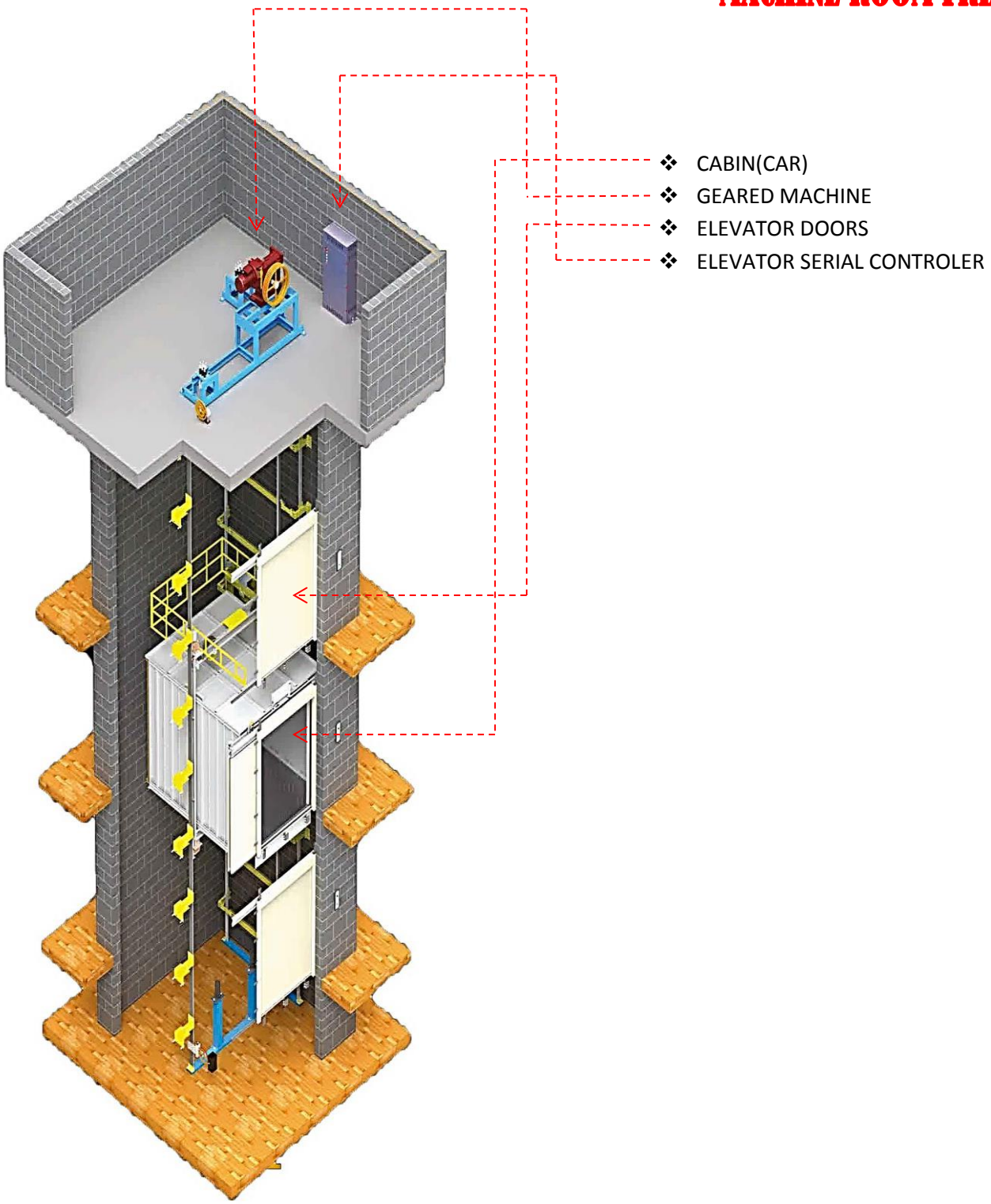

คุณสมบัติพิเศษ

ลิฟท์ซูเทค เอลลิเวเตอร์ เซฟตี้ **2** ระบบ การทำงานของของระบบเซฟตี้นั้น เมื่อมี่การวิ่งของลิฟท์ที่ไวกว่าปกติ หรือ สลิงลิฟท์ขาด ชุดระเซฟตี้ชุดที่ **1** จะทำงานเพื่อล็อคลิฟท์ไม่ให้ล่วงลงถึงพื้น ละเมื่อมีการวิ่งของลิฟท์ในขาขึ้นนั้นหากมีการวิ่งที่เร็วกว่าปกติ ระบบเซฟตี้ชุดที่ **2** จะทำงาน และไม่สามารถวิ่งต่อไปได้ เพื่อป้องกันความเสียหายของสินค้า

รูปแบบตู้ลิฟท์

คุณสมบัติ

- ความยืดหยุ่นของขนาด และน้ำหนักบรรทุก สามารถเลือกได้
- ความสามารถในการออกแบบ ไม่ว่าจะมีพื้นที่เท่าไรก็สามารถออกแบบได้
- กำหนดทิศทางของการเข้าออกของประตูลิฟต์ได้ทุกทาง

- **ลิฟท์บรรทุก** ของเราถูกออกแบบให้รับน้ำหนักมาก จึงสามารถใช้รถโฟล์คลิฟท์ ในการขนส่งสินค้าไปพร้อมกับสินค้าได้เลยเพื่อประหยัดเวลาในการขนส่ง

DETAIL OF FREIGHT ELEVATOR GEARED MACHING & GEARLESS MACHING WITH MACHING ROOM {2:1 ROPPING}					
NO.FO PERSONS Or.kg	CAR Dimensions {MM}		DOOR OPEN {MM}	SHAFT DIMENSIONS {MM}	
	A	B	C	D	E
1000	1300	1750	1100	2400	2150
1600	1500	2250	1200	2700	2800
2000	1500	2700	1400	2700	3200
3000	2100	2700	1500	3600	3200
5000	2400	3600	1800	4000	4300

DETAIL OF FREIGHT ELEVATOR GEARLESS MACHING WITH MACHING ROOM {2:1 ROPPING}					
NO.FO PERSONS Or.kg	CAR Dimensions {MM}		DOOR OPEN {MM}	SHAFT DIMENSIONS {MM}	
	A	B	C	D	E
1000	1300	1750	1100	2500	2300
1600	1500	2250	1200	2850	2700
2000	1500	2700	1400	2850	3200
3000	2500	3700	2000	3850	4300

DETAIL OF FREIGHT ELEVATOR GEARED MACHING & GEARLESS MACHING WITH MACHING ROOM {4:1 ROPPING}					
NO.FO PERSONS Or.kg	CAR Dimensions {MM}		DOOR OPEN {MM}	SHAFT DIMENSIONS {MM}	
	A	B	C	D	E
3000	2100	2700	2100	3550	3200
5000	3000	4000	3000	4450	4500
8000	3500	6000	3500	5300	7200

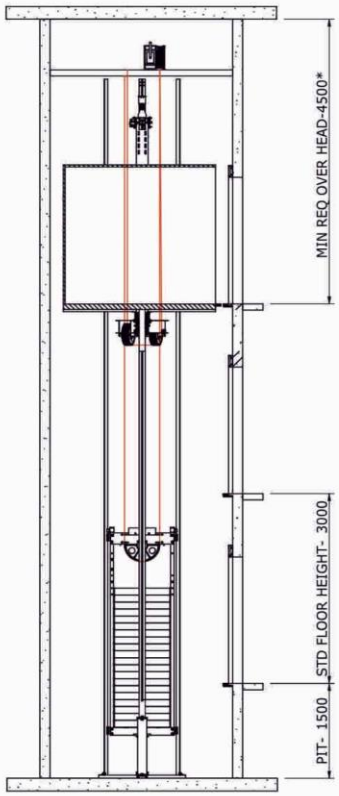

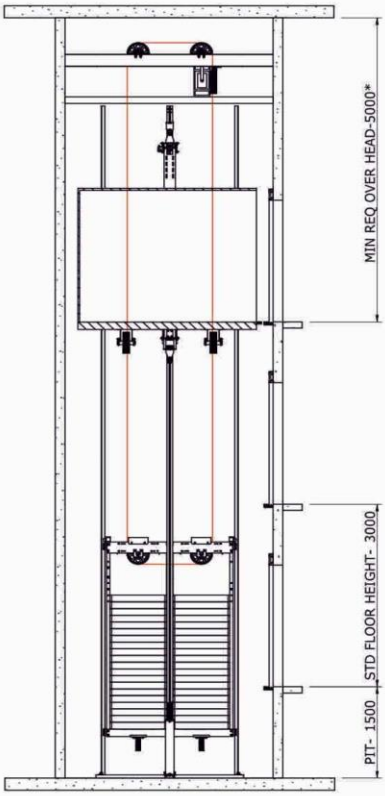

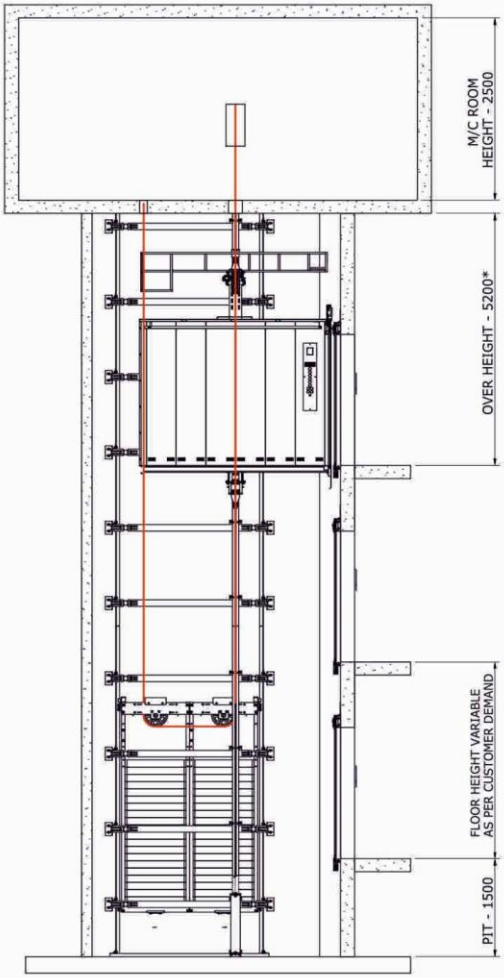

ELEVATOR MACHINES(ชุดเครื่องลิฟท์)

TIRIN YJ245	
STATIC LOAD	1500KG
CONTROL	VVVF
BRAKE	110VDC
WEIGHT	900KG

TORIN GTW9{2:1}	
STATIC LOAD	1500KG
CONTROL	VVVF
BRAKE	110VDC
WEIGHT	900KG

รอกสลิงไฟฟ้า	
STATIC LOAD	1500KG-3000KG
CONTROL	ACVV-VVVF
BRAKE	48VDC
WEIGHT	350KG

❖ เครื่องลิฟท์ประกอบด้วยมอเตอร์ไฟฟ้ากระแสสลับ เป็นแบบประกอบเป็นชุดเดียวกัน ติดตั้งบนแท่นเครื่องจากโรงงาน ซึ่งมีคานเหล็กและมีแท่นยางรองรับแท่นเครื่อง เพื่อป้องกันเสียงและลดการสั่นสะเทือน

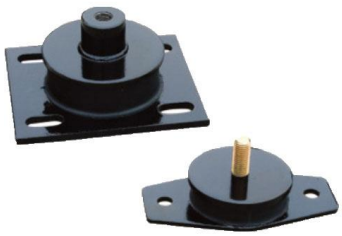

ELEVATOR DOORS

COLLAPSIBLE DOOR

- ระบบกรล็อคเปิดได้เฉพระลิฟท์อยู่เท่านั้น
- เซฟตี้คอนแทกประตู

No	OPEN	A	B	C	D
1	1000	1375MM	1275MM	275MM	125MM
2	1100	1500MM	1400MM	300MM	125MM
3	1200	1625MM	1525MM	325MM	125MM
4	1300	1750MM	1650MM	350MM	125MM
5	1400	1875MM	1775MM	375MM	125MM
6	1500	2000MM	1900MM	400MM	125MM
7	1600	2105MM	2025MM	425MM	125MM
8	1700	2250MM	2150MM	450MM	125MM
9	1800	2375MM	2375MM	475MM	125MM
10	1900	2370MM	2400MM	500MM	125MM
11	2000	2490MM	2525MMM	525MM	125MM
12	2100	1375MM	1275MM	275MM	125MM
13	2200	1500MM	1400MM	300MM	125MM
14	2300	1625MM	1525MM	325MM	125MM
15	2400	1750MM	1650MM	350MM	125MM

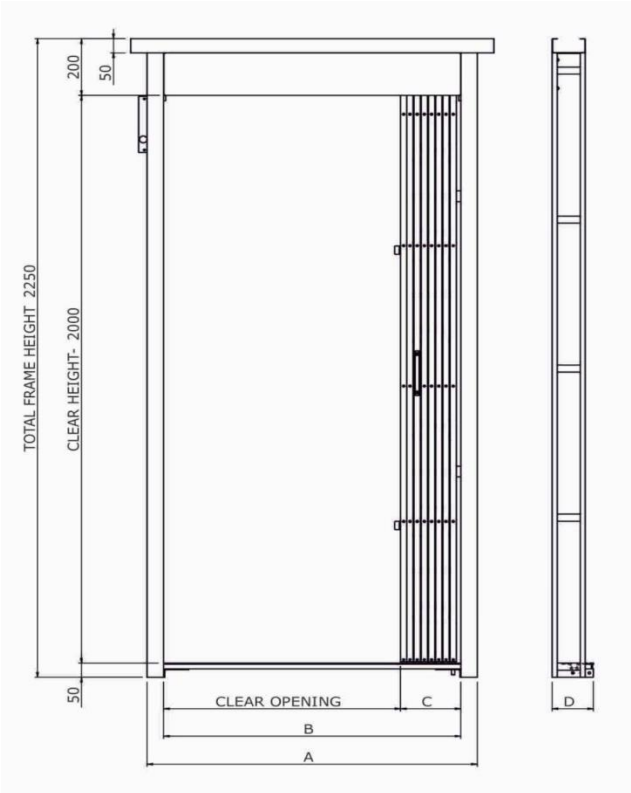

- ขนาดของประตูสามารถปรับเปลี่ยนได้ตามขนาดการใช้งาน

MANUAL SEMI AUTOMATIC SWING DOOR –TYPE 1

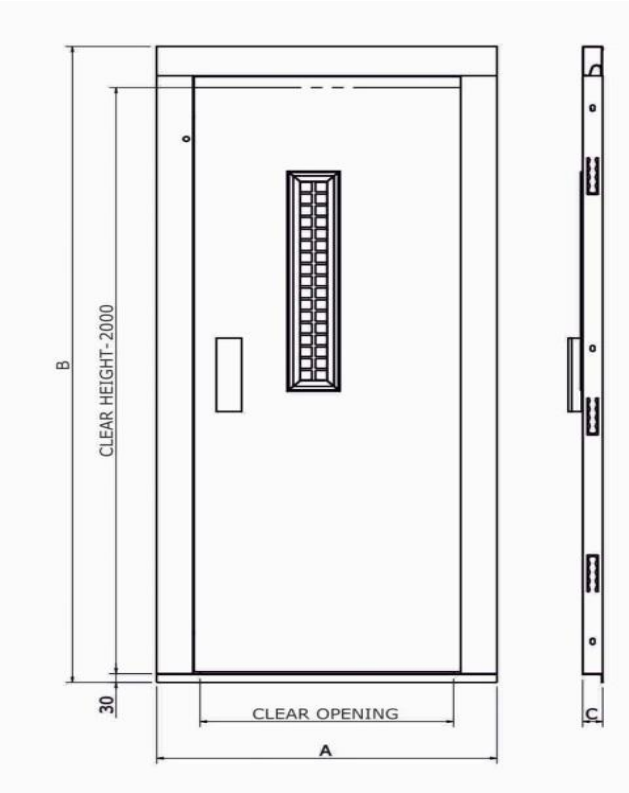

❖ เหมาะสำหรับบ่อลิฟต์ที่มีขนาดเล็กแต่ต้องการเปิดเต็มพื้นที่

Sr. No.	OPEN	A	B	C
1	600MM	840MM	2170MM	55MM
2	700MM	940MM	2170MM	55MM
3	800MM	1040MM	2170MM	55MM
4	900MM	1140MM	2170MM	55MM
❖	❖	❖	❖	❖

❖ Standard Spark

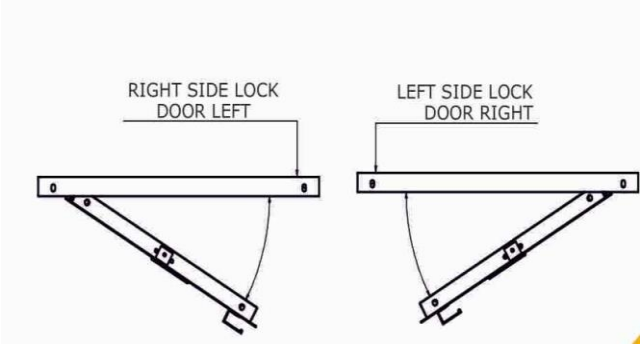

➢ Two Panel UP Sliding Door {2U} {Manual or Automatic}

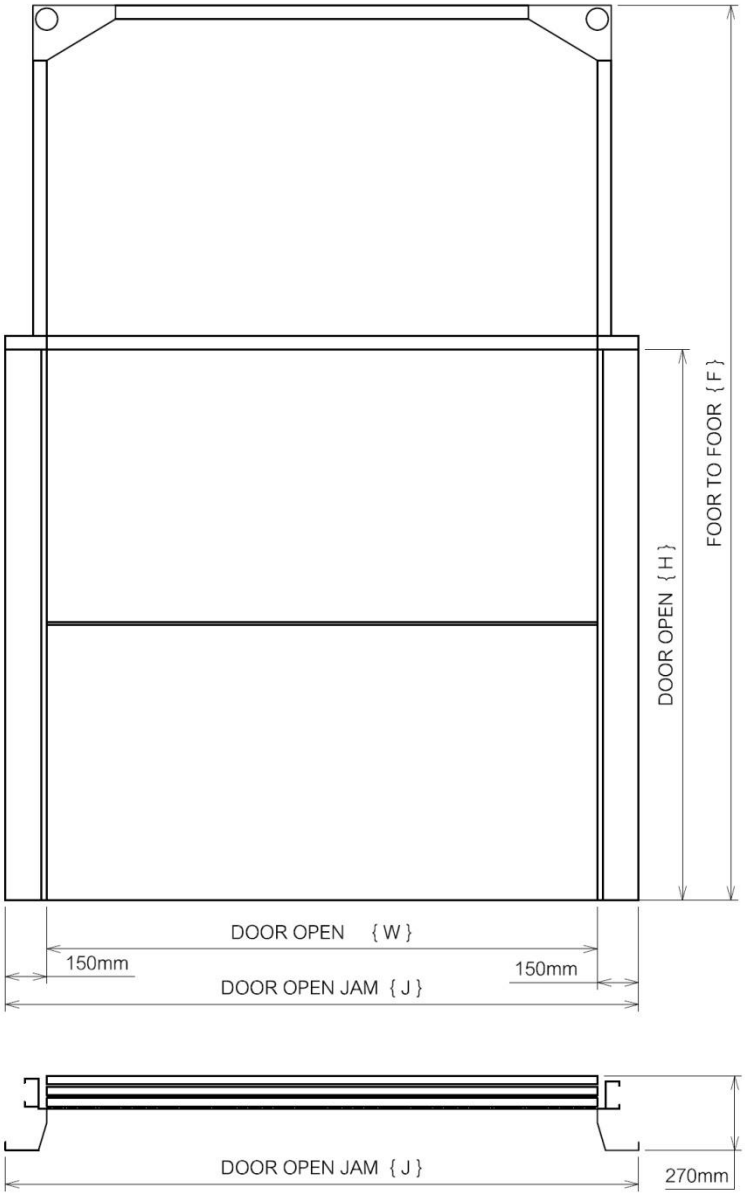

SR. NO	Door wide		Door high	
	W	J	H	F
1	1000	1300	2000	2950
2	1500	1800	2100	3100
3	2000	2300	2200	3230
4	2500	2800	2300	3360
5	3000	3300	2400	3500
6	3500	3800	2500	3630
7	4000	4300	2500	3630

- ชุดขับประตูลิฟท์ INVAETOR YASKAWA J1000
- ลิมิตสวิท เช็คปิดเปิด ประตู

YASKAWA

➢ Three Panel UP Sliding Door {Manual or Automatic}

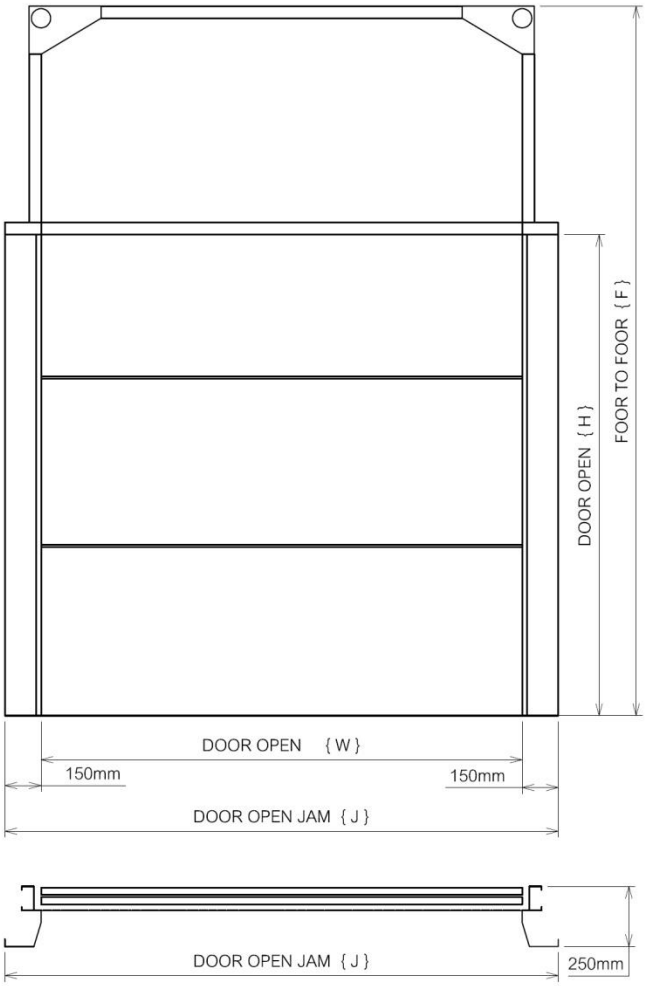

SR. NO	Door wide		Door high	
	W	J	H	F
1	1000	1300	2000	2950
2	1500	1800	2100	3100
3	2000	2300	2200	3230
4	2500	2800	2300	3360
5	3000	3300	2400	3500
6	3500	3800	2500	3630
7	4000	4300	2500	3630

- ชุดมอเตอร์ขับประตู
- ขับด้วยมูเล่ 6 ร่อง และอื่นๆ

➢ Center Opening Series

Center Opening VVVF Door Operator 60 Series (ALS2000)

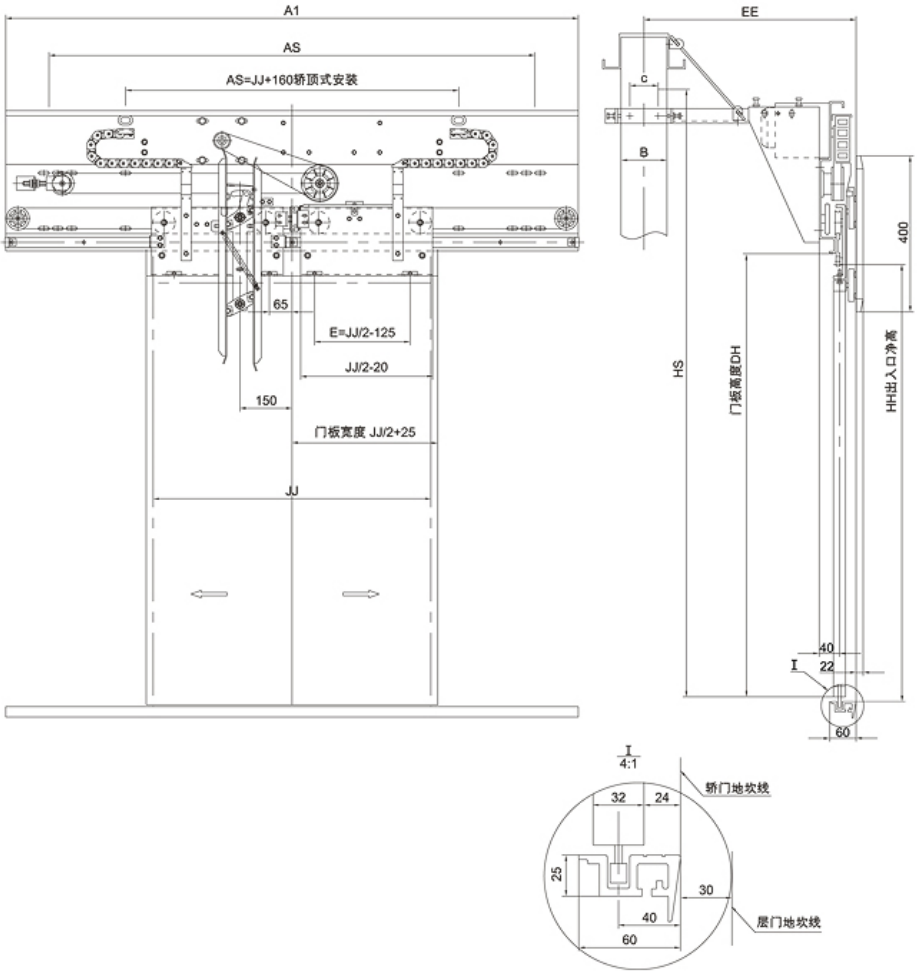

❖ Technology Parameter

JJ	600	700	800	900	1000	1100	1200
A1	1260	1460	1660	1860	2060	2260	2460
E	175	225	275	325	375	425	475

➢ 2-Panel Sliding Series

2-panel Sliding AC Servo Door Operator 96 Series (ALS9000)

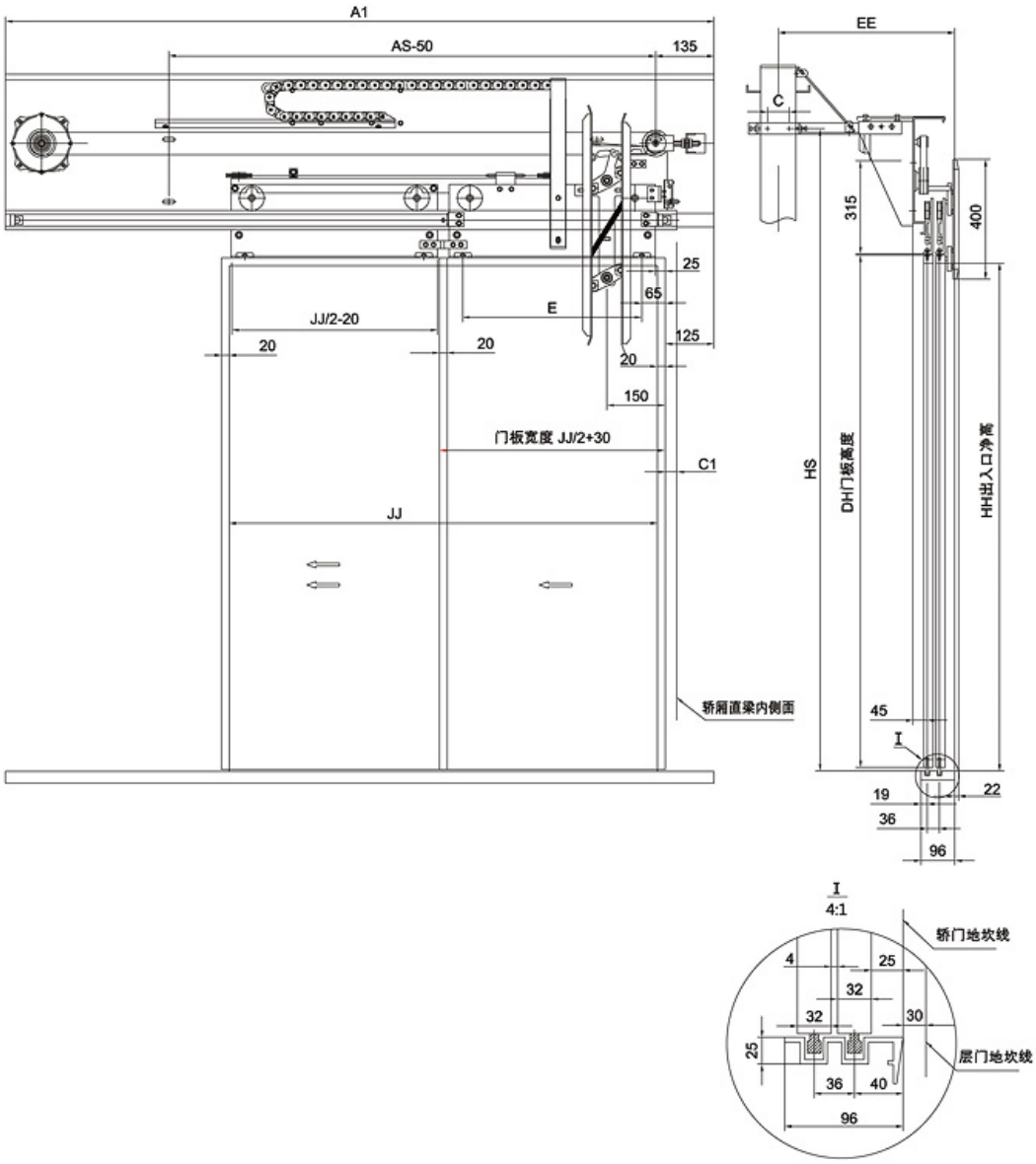

❖ Technology Parameter

JJ	600	700	800	900	1000	1100	1200	1300	1400	1500	1600	1700	1800
A1	1230	1280	1430	1580	1730	1880	2030	2180	2330	2480	2630	2780	2930
E	175	225	275	325	375	425	475	525	575	625	675	725	775

3-panel/6-panel Opening Series

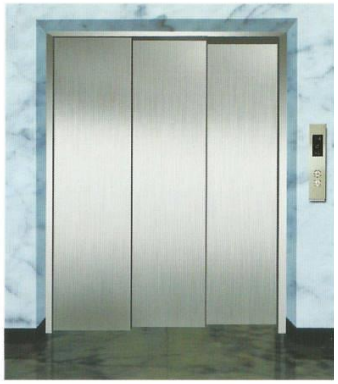

3-panel Sliding VVVF Door Operator 170 Series

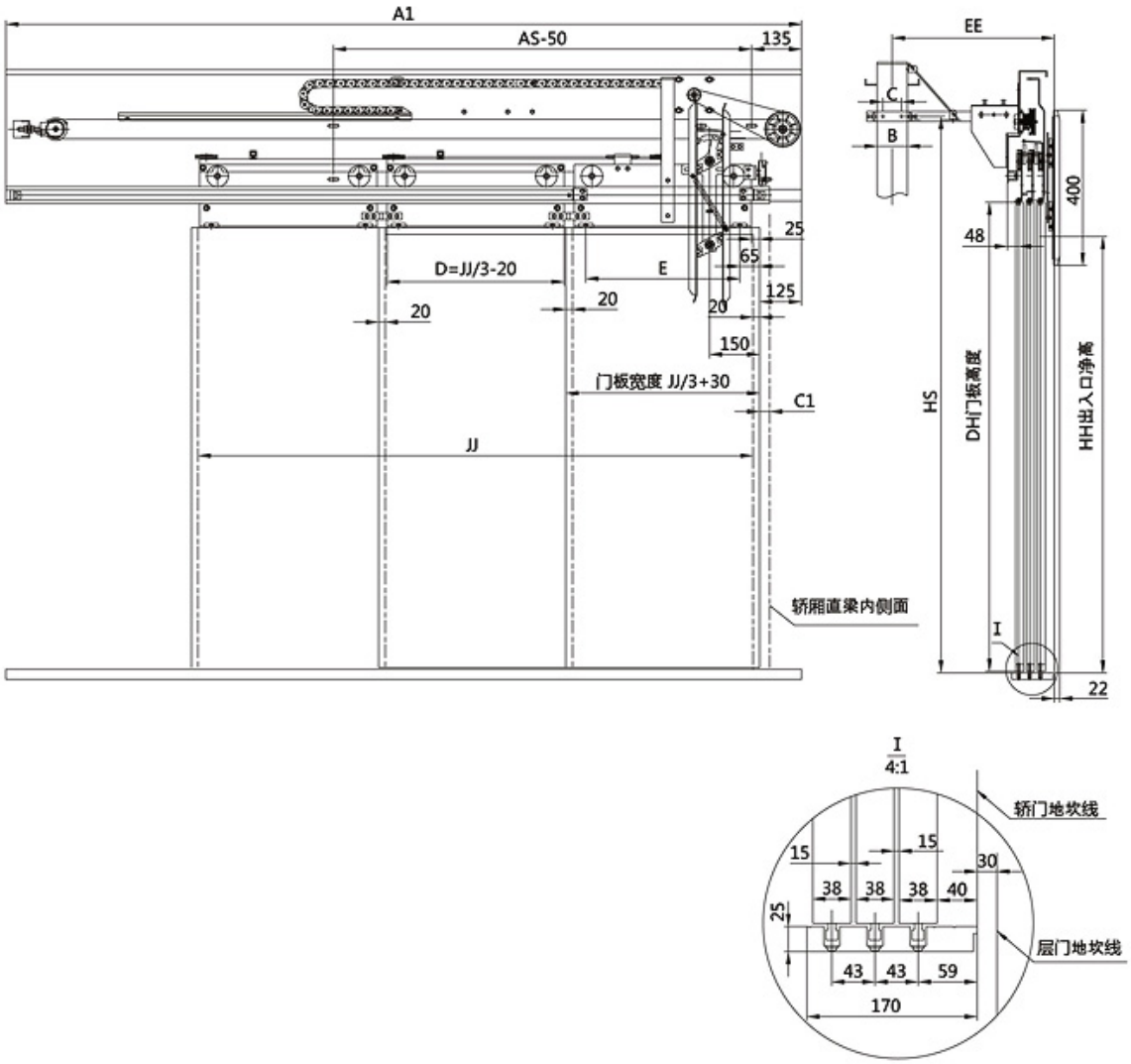

❖ Technology Parameter

JJ	1300	1400	1500	1600	1700	1800	1900	2000	2100	2200	2300	2400
A1	2040	2170	2300	2430	2560	2700	2830	2970	3100	3230	3370	3500
E	305	340	375	410	440	475	505	540	575	640	640	675

➢ 4-Panel Center Opening Series

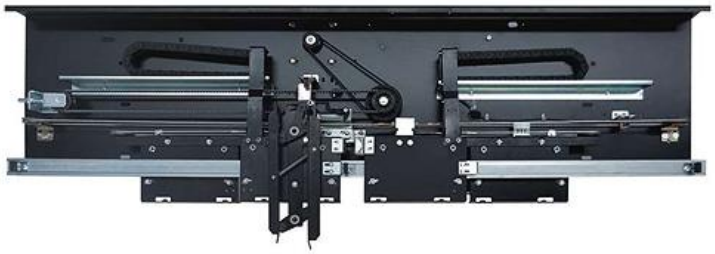

4-panel Center Opening AC Servo Door Operator 96 Series(ALS9000)

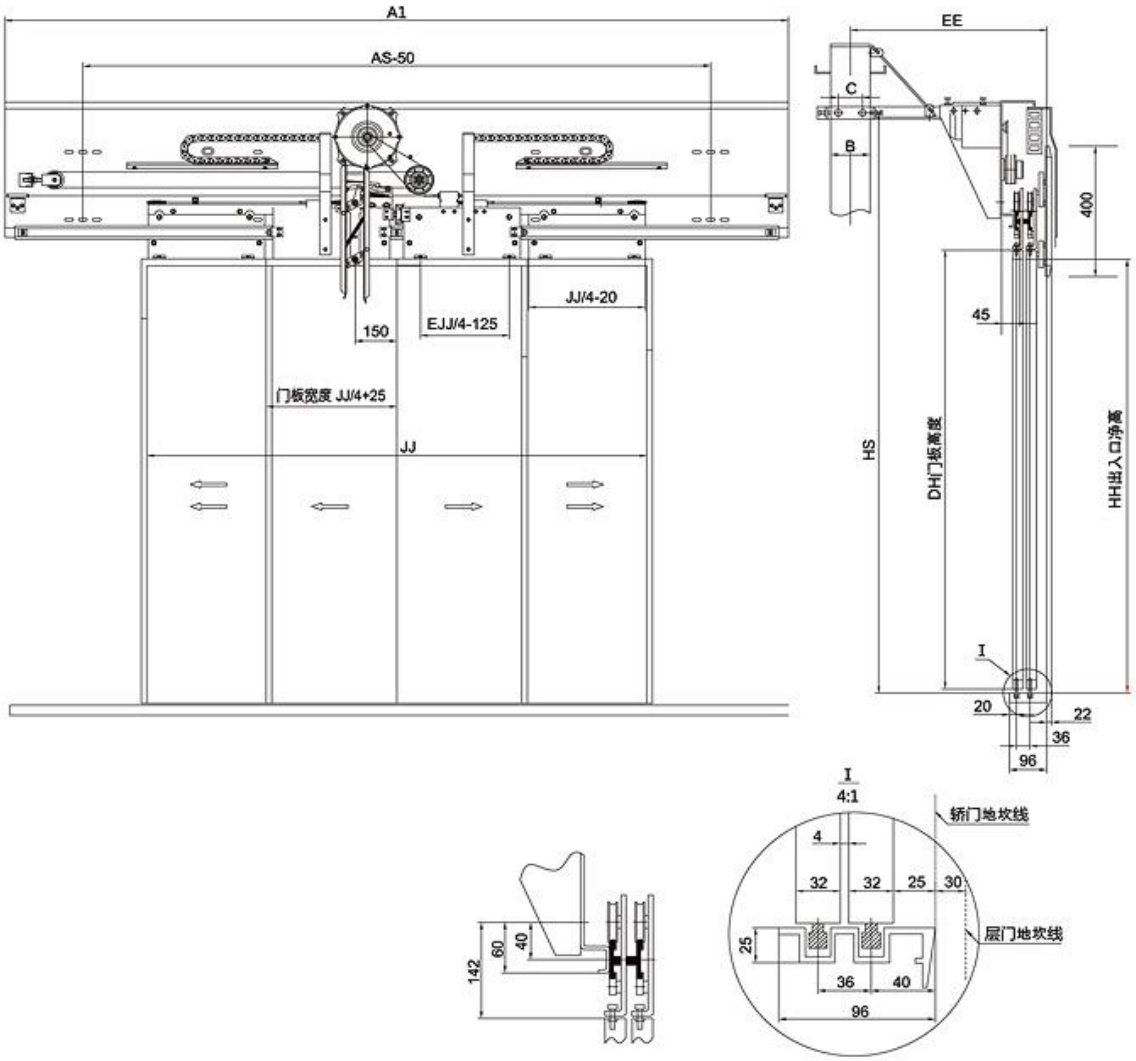

❖ Technology Parameter

JJ	1200	1300	1400	1500	1600	1700
A1	1970	2120	2270	2420	2570	2720
E	175	200	225	250	275	300

➢ 3-panel/6-panel Opening Series

6-panel Center Opening VVVF Door Operator 170 Series

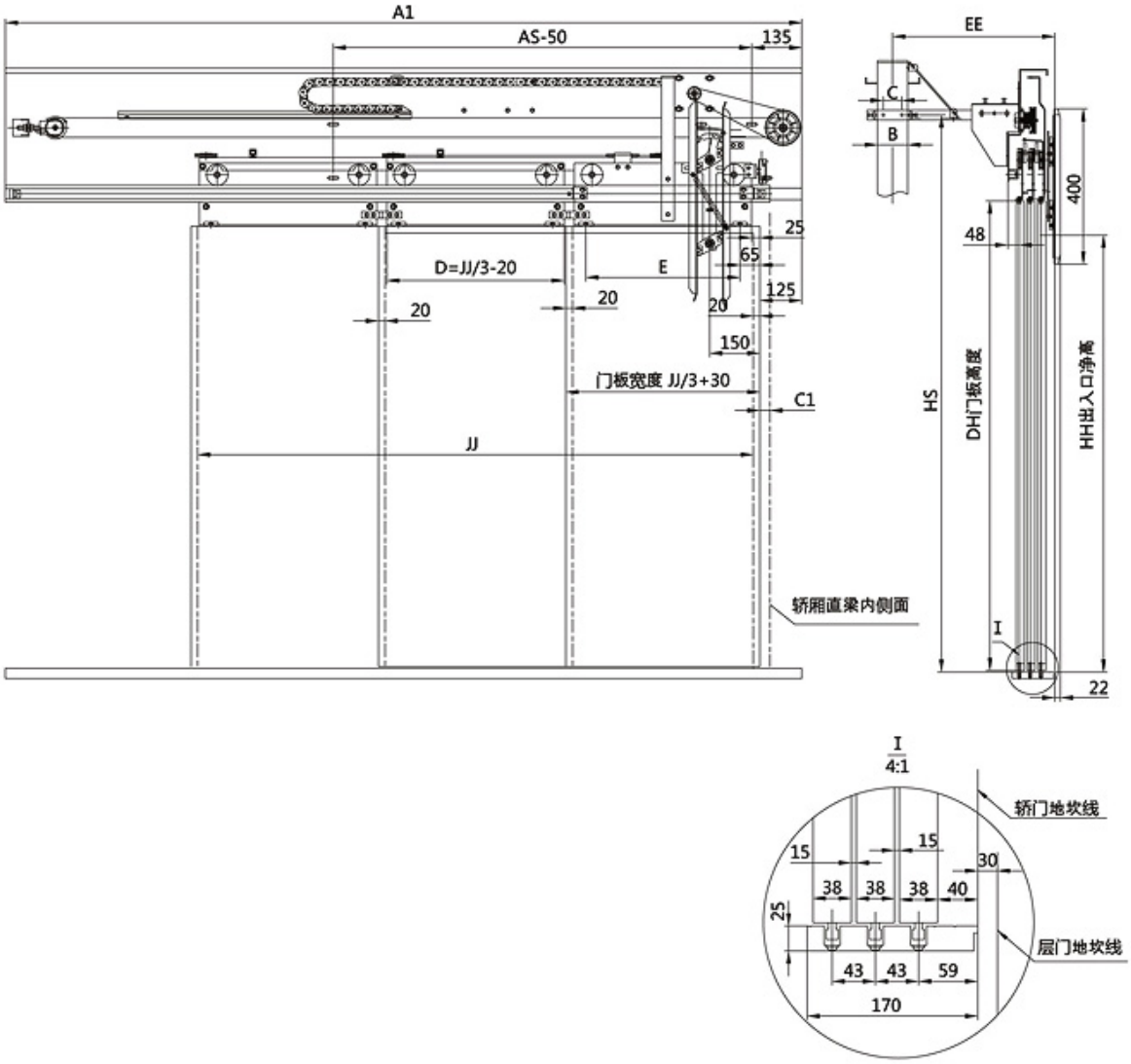

❖ Technology Parameter

JJ	2200	2300	2400	2500	2600	2700	2800	2900	3000	3100	3200	3300
A1	3150	2180	3410	3540	3680	3810	3940	4070	4200	4330	4460	4590
E	240	255	275	290	303	325	340	355	375	390	405	425

Security System {ระบบความปลอดภัย,

✓ Microscan ระบบป้องกันประตูหนีบ

อุปกรณ์ป้องกันประตูปิดหนีบปิดกระแทก สินค้าขณะเข้าหรือออกจากลิฟท์ด้วยอุปกรณ์ Microscan

✓ Speed governor

ในกรณีที่เกิดอุบัติเหตุ เช่น ลวดสลิงขาด หรือลิฟท์วิ่งด้วยความเร็วเกินกำหนด จะต้องมีอุปกรณ์นิรภัย Governor and Flexible Safety Guide Clamp และหนีบตัวลิฟท์ให้ติดแน่นอยู่กับราง เพื่อให้ตัวลิฟท์ติดอยู่กับรางไม่เคลื่อนที่ และตัดกระแสไฟฟ้าที่เข้ามอเตอร์ให้ลิฟท์หยุดการทำงาน

✓ Automatic Rescue Device (ARD)

เป็นระบบไฟฟ้าสำรองฉุกเฉิน เพื่อป้อนให้กับมอเตอร์ขับลิฟต์ ในกรณีที่ไฟฟ้าอาคารดับ ARDจะทำงานทันทีโดยอัตโนมัติ ไฟสำรองจากแบตเตอรี่จะถูกเปลี่ยนให้เป็นกระแสไฟฟ้าที่เหมาะสมจ่ายให้แก่ มอเตอร์ขับลิฟต์ เพื่อขับลิฟต์ไปยังชั้นที่ใกล้ที่สุด และเปิดประตูโดยอัตโนมัติเพื่อให้ผู้โดยสารและสินที่ติดค้างอยู่ภายในลิฟต์ออกจาก ลิฟต์โดยปลอดภัย เมื่อไฟฟ้าของอาคารสามารถใช้งานได้ลิฟต์ก็จะทำงานโดยอัตโนมัติ ARD แบตเตอรี่ที่ใช้งานเป็นแบบชนิดแห้ง (Free Maintenance) ซึ่งจะได้รับการประจุไฟฟ้าอย่างต่อเนื่องระหว่างที่ไฟฟ้าอาคารยังใช้งานได้

✓ Final limit switch

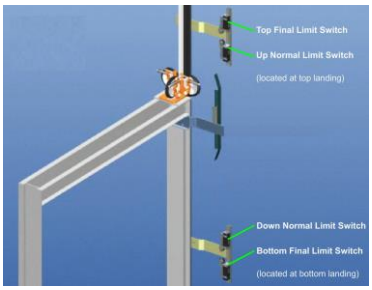

ระบบป้องกันการวิ่งเลยชั้นบนสุด-ล่างสุดด้วยอุปกรณ์ Final Up/Down Limit Switch ซึ่งติดตั้งอยู่ช่วงบนสุดและล่างสุดในช่องลิฟท์

✓ Buffer

อุปกรณ์รองรับการกระแทกของตัวลิฟท์(Buffer)ติดตั้งที่ก้นบ่อลิฟท์

✓ Electric brake elevator

ระบบเบรกของลิฟท์ตรงส่วนประกอบอยู่กับมอเตอร์ เป็นเบรกแม่เหล็กไฟฟ้า และมีอุปกรณ์คลายเบรกได้ด้วยมือ และมีที่หมุนสำหรับเคลื่อน ตัวลิฟท์ให้มาจอดตรงชั้น ในกรณีที่เกิดเหตุฉุกเฉินหรือไฟฟ้าดับ

Loading System

1. ระบบเช็คน้ำหนักบรรทุกแบบสวิทซ์

2. ระบบเช็คน้ำหนักบรรทุกแบบ โหลดเซลล์ (Loadcell)

- โหลดเซลล์ Shearbeam
- รุ่น H8C-C3-500KG-10T อัลลอยสตีล IP67
- พิกัด 500กก./1.0ตัน/1.5ตัน/2.0ตัน/2.5ตัน/3.0ตัน/ 5.0ตันและ10.0ตัน สินค้าได้มาตรฐาน OIML

บริการหลังการขาย

สายงานบริการด้านลิฟท์ เราแบ่งออกเป็น 2 ส่วนคือ บริการฉุกเฉิน 24 ชม. (Emergency Service) และบริการบำรุงรักษา (Maintenance Servcie) เพื่อให้ลูกค้าทุกท่านได้รับความพึงพอใจในสินค้าและบริการของเราสูงสุด

บริการซ่อมลิฟท์ฉุกเฉิน (EMERGENCY CALL SERVICE)

- สายงาน Emergency call มีหน้าที่ในการเข้าซ่อมลิฟท์ มีการจัดเวรตลอด 24 ชั่วโมง เพื่อแก้ไขกรณีลิฟท์เสียฉุกเฉิน ช่างเทคนิคทุกคนผ่านการฝึกอบรมการซ่อมลิฟท์ ตามหลักสูตร และตามคู่มือลิฟท์แต่ละยี่ห้อ บริษัทได้เน้นด้านการมีวินัยและความรับผิดชอบสูง โดยช่างทุกคนจะต้องผ่านการฝึกอบรมนั้นบริษัท มีขั้นตอนต่างๆ ดังนี้

- ฝึกอบรมให้มีความรู้เบื้องต้นในการซ่อม โดยเริ่มจากการศึกษาโครงสร้างลิฟท์ และการทำงานของลิฟท์

- ฝึกทักษะความรู้เกี่ยวกับวงจรการทำงานของลิฟท์ โดยให้มีการฝึกอ่านแบบวงจรจาก Manual หรือแบบการซ่อมลิฟท์แต่ละรุ่น ศึกษาว่าระบบ Safety ของลิฟท์แต่ละรุ่นเป็นอย่างไร และมีการทำงานอย่างไร รวมถึงระบบต่างๆ จะมีความสัมพันธ์กันในระบบ Control การสั่งงานที่สัมพันธ์กันในโครงสร้างของระบบลิฟท์อย่างไรบ้าง

- ฝึกทักษะทั่วไป โดยมีการแก้ไขปัญหาต่างๆ ที่อาจเกิดขึ้นโดยเป็นการจำลองเหตุการณ์ และให้ช่างได้ฝึกแก้ไขปัญหาและปฏิบัติตามความรู้ที่ได้รับจากการฝึกอบรม และนำความรู้มาใช้ให้เกิดประโยชน์ได้จริง

- ฝึกจากการทำงานจริง โดยในขั้นแรกบริษัทจะให้ติดตามไปกับช่างที่มีประสบการณ์ Senior Technician เพื่อศึกษางานทดลองซ่อมจนกว่าจะเกิดความชำนาญ และความปลอดภัยต่อตนเองรวมถึงผู้ใช้งาน เมื่อมีความสามารถในระดับหนึ่งแล้วจึงจะให้เริ่มปฏิบัติงานจริงในตำแหน่ง Junior Technician และมีการประเมินผลการทำงานอย่างต่อเนื่องทุกเดือน เพื่อปรับตำแหน่งความสามารถต่อไป โดยขั้นตอนต่างๆ จะมี Supervisor Technician เป็นผู้ควบคุมดูแล

บริการซ่อมบำรุงรักษาลิฟท์ (Maintenance)

สายงาน maintenance จะมีช่างที่ทำหน้าที่ตรวจเช็คระบบลิฟท์ บริษัทได้จัดทำมาตรฐานการตรวจเช็คโดยอ้างอิงตามมาตรฐาน ANSI & ASME A17.1- A17.2, JIS A4301-A4302, EN81, BS5750, ISO 14001, ISO 9001:2000, TIS (ม.อ.ก.837-2531ANSI เพื่อให้การตรวจเช็คเป็นไปอย่างมีประสิทธิภาพ โดยช่างซ่อมบำรุงลิฟท์นั้น จะมีความรู้ด้านการปรับแต่ง Adjust ระบบต่างๆ ของลิฟท์เพื่อให้ลิฟท์ทำงานได้ดี ลดปัญหาการเสีย และเป็นผู้แจ้งเตือนอุปกรณ์ภายในระบบที่ถึงคราว การเข้าตรวจเช็คสภาพลิฟท์ ได้จัดแบ่งการทำงานได้ดังนี้

ด้วยเหตุที่อุปกรณ์ภายในระบบลิฟท์มีจำนวนมาก ดังนั้นการตรวจเช็คสภาพอุปกรณ์จึงได้แบ่งเป็น การตรวจเช็คตามระยะเวลาการใช้งาน เช่นมีการตรวจเช็คทำความสะอาด และปรับแต่งลิฟท์ทุก 1 เดือน ตรวจเช็คอุปกรณ์ภายในระบบลิฟท์ทุก 3 เดือน ตรวจเช็คจุดยึดต่างๆ ของโครงสร้างลิฟท์ทุก 6 เดือน เป็นต้น โดยการตรวจเช็คระบบลิฟท์นั้น บริษัทได้เน้นตรวจเช็ค และการแจ้งเตือนเพื่อทำการแก้ไข หรือเปลี่ยนอะไหล่ของลิฟท์ ก่อนที่ปัญหาจะเกิดหรือก่อนลิฟท์จะเสีย (Preventive Maintenance)
การตรวจเช็คจะแยกระบบลิฟท์เป็นส่วนเพื่อสะดวกต่อการตรวจสอบดังนี้

- ✓ ระบบภายในห้องเครื่อง
- ✓ อุปกรณ์ภายในบ่อลิฟท์
- ✓ อุปกรณ์ตู้โดยสาร
- ✓ อุปกรณ์หน้าชั้นชานพัก
- ✓ อุปกรณ์ที่บ่อลิฟท์

เรามีอะไหล่ลิฟท์และมอเตอร์ลิฟท์ หรือเกียร์เลส (Gearless) จำหน่ายอีกด้วย สนใจซื้ออะไหล่ลิฟท์ โทร. 02-732-5964 แบบฟอร์มรายงานการตรวจเช็คระบบลิฟท์ Preventive Maintenance Report (PMR.)

แบบฟอร์มรายงานการตรวจเช็คระบบลิฟท์ ช่างซ่อมบำรุงลิฟท์จะเป็นผู้เขียนรายละเอียดการตรวจเช็ค พร้อมมีหมายเหตุกรณีที่ตรวจพบความผิดปกติของอุปกรณ์หรือระบบลิฟท์ เพื่อเสนอทำการแก้ไขหรือเปลี่ยนอะไหล่ลิฟท์ต่อไป เอกสารนี้จะมีการลงชื่อช่างผู้เข้าตรวจเช็ค วันเวลาการเข้าเช็ค และมีเซ็นต์ตรวจรับงานจากผู้รับผิดชอบดูแลงานอาคาร โดยจะมีสำเนาให้ท่านเก็บไว้เป็นหลักฐานการตรวจเช็ค 1 ชุด

www.zhutechelevator.com

http://zhutech.mymarket.in.th

48/439 หมู่ที่ 2 แขวงคลองกุ่ม เขตบึงกุ่ม กรุงเทพมหานคร 10240

E.mail; note.2009@hotmail.com โทร; 02-002-2120 มือถือ 063-615-6693